尾道市行政組織図

【令和7年4月1日現在】

- 市長
  - 副市長
    - 参事（定住交流担当）
    - 参事（子ども政策担当）
    - 企画財政部
      - 政策企画課 ― 政策企画係　協働統計係
      - 文化振興課 ― 文化振興係　文化施設係　文化財係
        - 〔しまなみ交流館〕
        - 〔遺跡発掘調査研究所〕
        - （本因坊秀策囲碁記念館）
      - 主幹（市史編さん担当）
      - 財政課 ― 財政係　用度係　財産管理係
      - 市民税課 ― 市民税係　保険料係　因島瀬戸田市民税係
      - 資産税課 ― 土地係　家屋係　因島瀬戸田資産税係
      - 収納課 ― 収納管理係　収納係
    - 総務部
      - 総務課 ― 庶務係　法規文書係　生活安全係
        - 百島支所　浦崎支所
        - （向東連絡所）
      - 主幹（危機管理担当）
      - 主幹（地域防災担当）
      - 秘書広報課 ― 秘書係　広報広聴係
      - 情報システム課 ― 情報システム係
      - 職員課 ― 人事研修係　給与厚生係　行政経営係
      - 主幹（人材育成担当）
      - 主幹（行政経営担当）
    - 市民生活部
      - 人権男女共同参画課 ― 人権男女共同参画係
        - 〔人権文化センター〕
        - 因島ふれあいセンター
        - （ふれあい館　因島三庄ふれあいセンター）
      - 市民課 ― 住民係　戸籍係
      - 環境政策課 ― 環境政策係
      - 清掃事務所 ― 清掃係
      - 衛生施設センター ― 施設管理係
      - 南部清掃事務所 ― 収集係　処理係
    - 福祉保健部
      〔福祉事務所〕
      - 健康推進課 ― すこやか親子係　元気づくり係　医療政策係
        - （夜間救急診療所）
      - 主幹（医療政策担当）
      - 保険年金課 ― 申請給付係　事業推進係
      - 社会福祉課 ― 庶務係　障害福祉係　保護係
      - 高齢者福祉課 ― 高齢者福祉係　介護保険係
      - 子育て支援課 ― 子育て支援係　児童保育係　保育施設企画係
        - 保育所　認定こども園
        - 〔北久保児童館〕
        - （子育て支援センター）
      - 主幹（子ども家庭総合支援担当）
      - 因島福祉課 ― 福祉係　保険年金係　生活保護係
    - 産業部
      - 農林水産課 ― 企画調整係　農林振興係　水産振興係
      - 商工課 ― 商政係　商工振興係
        〔消費生活センター〕
      - 観光課 ― 観光係
      - 港湾振興課 ― 企画調査係　管理係
    - 建設部
      - 土木課 ― 土木係　農林土木係　事業調整係
      - 維持修繕課 ― 維持修繕一係　維持修繕二係　維持管理係
      - 契約課 ― 契約係　工事検査係
      - 主幹（工事検査担当）
      - 用地課 ― 用地係
      - まちづくり推進課 ― まちづくり推進係　住宅政策係
      - 主幹（空家対策担当）
      - 建築課 ― 建築係　指導係
  - 因島総合支所
    - 市民生活課 ― 総務係　住民係
    - しまおこし課 ― しまおこし係
    - 施設管理課 ― 施設維持係　監理係
  - 御調支所
    - まちおこし課 ― 住民生活係　まちおこし係
    - 御調保健福祉センター ― 健康福祉係　地域ケア係
  - 向島支所
    - しまおこし課 ― 住民生活係　福祉保険係　しまおこし係
  - 瀬戸田支所
    - 住民福祉課 ― 住民生活係　福祉保険係
      〔瀬戸田福祉保健センター〕
    - しまおこし課 ― しまおこし係　施設管理係

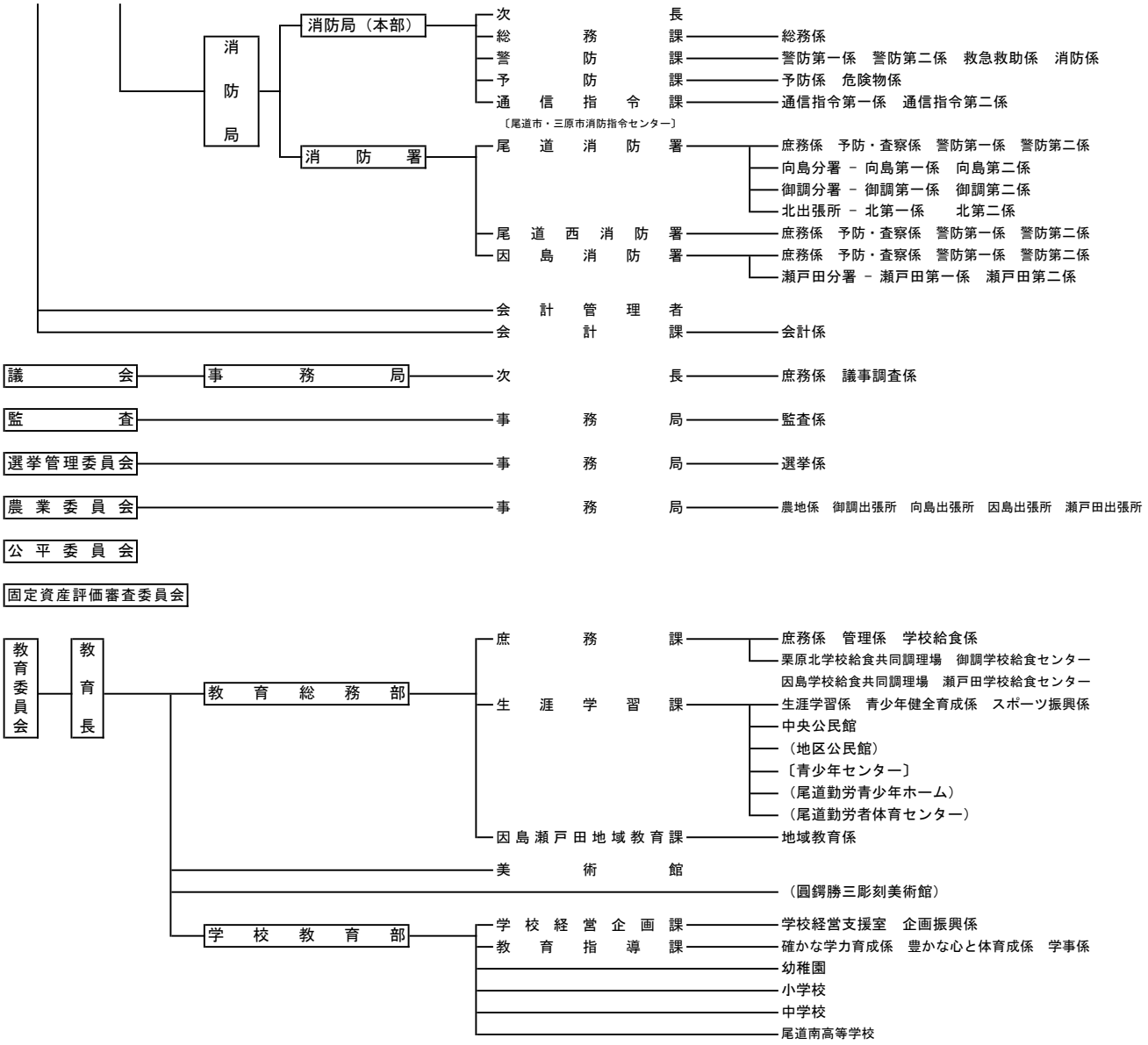

〔○○○〕　正規職員（再任用短時間勤務職員を除く。）が兼務する施設等。

（○○○）　会計年度任用職員が館長・所長を務め、正規職員を配置していない施設。